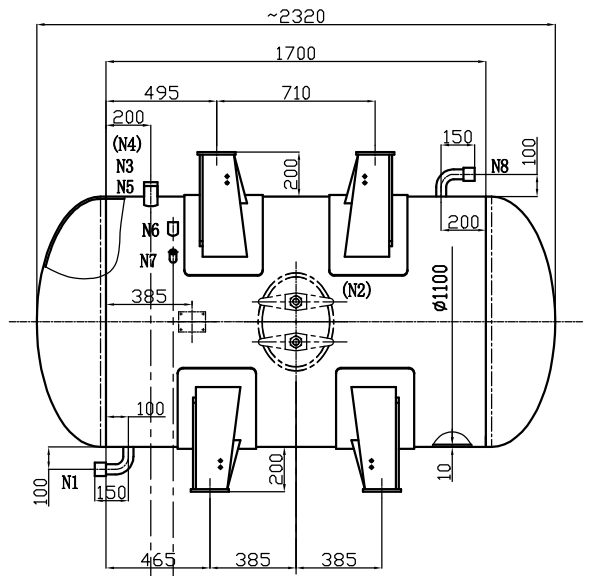

A 向
A VIEW

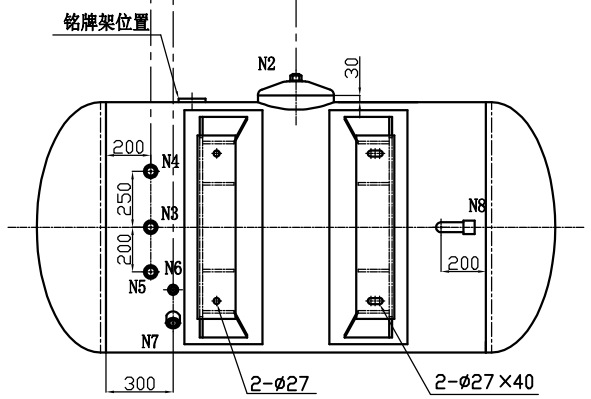

K 向
K VIEW

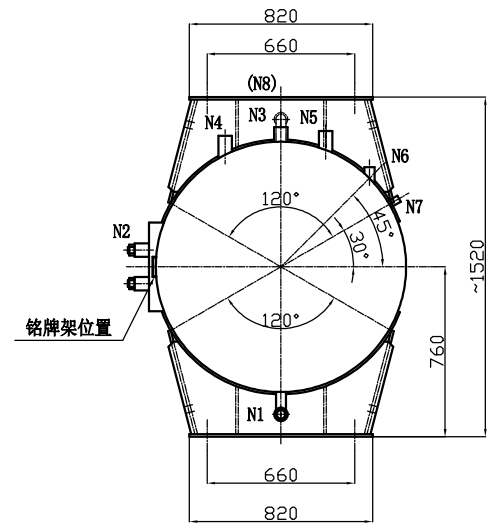

鞍座底板详图
DETLE OF BASE PLATE

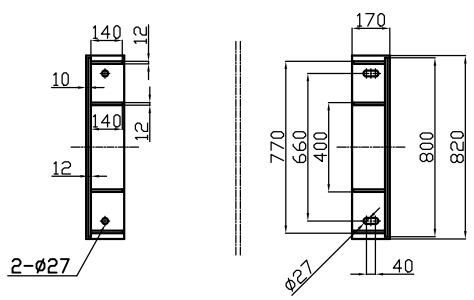

Ⅰ、设计规范及标准 Design Standard GB/T 150.1~4-2024《压力容器》、TSG 21-2016《固定式压力容器安全技术监察规程》、NB/T 47042-2014 GB/T150.1~4-2024《 Pressure Vessels》、TSG 21-2016《Supervision Regulation On Safety Technology for Stationary Pressure Vessel》、NB/T 47042-2014

设计压力 MPa Design Pressure	1.21	容器类别 Vessel Category		I
工作压力 MPa Working Pressure	1.1	全容积 m³ Total Volume		2
设计温度 ℃ Design Temperature	120	腐蚀裕量 mm Corrosion Allowance		1
工作温度 ℃ Working Temperature	100	焊接接头系数 ϕ Joint Efficiency		0.85/1
介质 Medium	空气 Air	保温层 Insulation	材料 Material	
介质特性 Medium Property	无毒、非易燃 Non-toxic and non-flammable		厚度 Thickness	
设计使用年限 Design Service Life	10年 10 Years	重量Kg Weight	空重 Equip.	
安全阀开启压力 MPa Safety Valve Act Pressure	1.21		不锈钢 Incl.S.S	
主体材料 Main P.P Material	Q345R		充水重 Full of water.	

Ⅱ、制造、检验及验收标准 Standard of Manufacture and Inspection GB/T 150.1~4-2024《压力容器》、TSG 21-2016《固定式压力容器安全技术监察规程》、NB/T 47042-2014 GB/T150.1~4-2024《 Pressure Vessels》、TSG 21-2016《Supervision Regulation On Safety Technology for Stationary Pressure Vessel》、NB/T 47042-2014

焊后热处理 Heat Treatment		焊接结构 Welding Strcture				HG/T20583-2020	
试验介质 Test Medium	水 Water	无损检测 Nondestructive Testing	焊接接头种类 Type of Welding		检测率 Testing	检测标准 Testing Standard	合格级别 Qualify Level
耐压试验 MPa Hydro Test Press	1.52		A	筒体 Shell	20%	NB/T47013.2-2015	RT-Ⅲ
致密性试验 MPa Leak Test Press			B	封头 Head	100%	NB/T47013.2-2015	RT-Ⅱ
焊接规程 Welding Standerd	NB/T47015-2023		C、D				

技术要求：Technical Required

1. 本设备管口、支座方位按俯视图。安全阀型号：A28H-16。
   Manufacture details is according to this drawing. The model of safety valve is A28H-16.
2. X射线检测检验质量技术等级不低于A、B级。
   The radiographic test technology level shall not be lower than class A、B
3. 本设备油漆、包装及运输按NB/T10558-2021《压力容器涂敷与运输包装》.
   Painting,packaging and transportation is according to NB/T10558-2021.
4. 本设备严禁超压、超温使用；定期校验安全附件；定时清理罐、管内的污水及积碳。
   Prohibited operating under over pressure and temperature.
5. 吊装时请放净罐内残留物。
   Please Put The Net Reside When Lifting The Tank.

Ⅲ、焊接材料表 Welding Material

	Q345R	20		
Q345R	J507(H08MnA+HJ431)	J507		

管 口 表 Nozzles List

符号 Mark	公称尺寸 Size	连接尺寸、标准 Connection Flange Standard	密封面 Face	用途 Service	管子尺寸 Nozzle size	备注 Remart
N1	40	GB/T7306.1-2000，Rp1-1/2"	内螺纹 FS	排污口 Drain		L=50
N2	300×400	RSNB/T47040-2013,PN1.6	平面 FF	人孔 Manhole		
N3	40	GB/T7306.1-2000，Rp1-1/2"	内螺纹 FS	出气口 Gas Outlet		伸出65
N4	40	GB/T7306.1-2000，Rp1-1/2"	内螺纹 FS	出气口 Gas Outlet		伸出85
N5	40	GB/T7306.1-2000，Rp1-1/2"	内螺纹 FS	进气口 Gas Inlet		伸出85
N6	25	GB/T7306.1-2000，Rc1"	内螺纹 FS	安全阀口 Safety Valve		伸出50
N7		M20×1.5	内螺纹 FS	压力表口 PRESSURE Gage		伸出50
N8	40	GB/T7306.1-2000，Rp1-1/2"	内螺纹 FS	出气口 Gas Outlet		L=50

序号 No.	代号 Dwg.No./Standard	名称 Description	数量 QT	材料 Material	单件 Unit 重量 Weight	总计 Total 重量 Weight	备注 Remark

标记 Rev.	处数 Count	分区 Chang No.	更改文件号 Sin.	签名 Sign	年、月、日 Date
设计 Design			标准化 Standardization		
校对 Check					
审核 Approval					
工艺 Technics			批准 Approval		

总图-A
DRAWING

阶段标记 Phase Marker	质量 Weight	比例 Scale

共 张 第 张
Sht No. Tot

上海市奉贤设备容器厂有限公司
Shanghai Fengxian Equipment Vessel Factory Co.,Ltd

卧式储气罐
Horizontal Instrument Air Tank

WCQG2/1.21-25*0